インテリジェント アラウンドビューモニター（移動物 検知機能付）*1 *2 *5

上空から見下ろしているかのような映像を、ナビゲーション画面またはインテリジェント ルームミラーに表示します。ひと目で周囲の状況がわかるため、スムーズに駐車できます。さらに、人や自転車など周囲に動くものがいる場合に表示とブザーで注意を促します。また、パラダイックで は、すれ違いや幅寄せ時に便利なサイドビューを優先表示します。

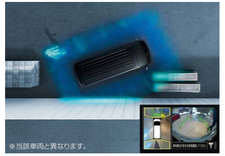

※当該車両と異なります。

インテリジェント ルームミラー*1 *6

後席に乗っている人などが写り込んで見えにくくなりがちなルームミラーの後方視界。インテリジェント ルームミラーは、車両後方のカメラ映像をミラー面に映し出すので、車内の状況や、天候などに影響されずいつでもクリアな後方視界が得られます。



インテリジェント ルームミラーON（カメラ映像）



インテリジェント ルームミラーOFF（通常ミラー）

*1 安全装備はドライバーの安全運転を補助するものであり、あらゆる状況での衝突を回避するものではありません。システムの能力には限界があり、天候や路面状況などによっては作動しないことがありますので、システムだけに頼った運転はせず、天候や路面状況に合わせた運転、周囲の車両・歩行者の確認、十分な車間距離の確保など、安全運転をこころがけてください。先進技術・機能の設定条件は、車種・グレードにより異なります。詳しくはカーライフアドバイザーまでお問い合わせいただくか、取扱説明書をご覧ください。*2 車速約10km/h から作動します。歩行者・人が乗車している自転車には約10km/h～60km/h の範囲で作動します。*3 運転者が意図せず走行車線から逸脱しそうなとき、運転者が車線内に戻す操作を支援するシステムです。車速約60km/h 以上で作動します。わき見運転やぼんやり運転などの前方不注意および居、脇などの視界不良による危険を回避するものではありません。周囲の状況に応じてハンドル操作を行い、常に安全運転を心がけてください。詳しくは取扱説明書をご覧ください。*4 対向車や先行車のライトを検知、明るい市街地（街灯など）、車速が約15km/h 以下などの条件のいずれかに該当する場合はロービームに、いずれの条件にも該当せず車速が約25km/h 以上の場合はハイビームに、随時自動で切り替わります。天候や道路状況などのさまざまな条件により適切に作動しない場合があります。運転時は常に周囲の状況に注意し、必要に応じて手動に切り替えるなど安全運転をこころがけてください。*5 モニターに確認できる範囲には限界があり、カメラ位置より高い物体は表示されません。必ず車両周辺の安全をミラーや目視で直接確認してください。車両上方から見下ろしたような映像にはつなぎ目があり、物やクルマが不連続になるとともに高さのある物体は表示されないことがあります。また、物やクルマ側そばは、実際の位置より遠くに表示されることがあります。移動物 検知機能は、自車周辺の移動物をドライバーにお知らせすることで、安全確認をサポートする機能です。すべての移動物を検知できるわけではありません。また、静止しているものは検知できません。車両の操作をするときは、周囲の安全をミラーや目視で直接確認してください。*6 ルームミラーとインテリジェント ルームミラーには死角があります。事前に死角範囲を確認してご使用ください。ミラーとカメラの取付位置の違いにより、対象物の大きさが異なります。使用状況により、太陽光線や照明等の直接光・反射光がカメラの視野範囲内に映ると、モニター映像が見にくくなることがあります。夜間や暗い場所、照明の下および雪天時などでは、モニターの映像と実際の色味が異なることがあります。LED 光源を使用した照明の一部が映った場合、モニター画面がちらつく場合があります。ACC ON またはエンジンON の状態でモニターを使用できます。

エアコン冷媒

日産は、カーエアコン冷媒の乗用車平均GWP値150*2を達成しました。貨物バス平均GWP値150の2029年度達成を目指しています。パラダイックのエアコンでは、HFC-134a（GWP値1430）を900g使用しています。この冷媒は、大気放出禁止、廃棄時回収が必要です。

*フロン法目標:国内向け年間出荷台数の加重平均GWP値150以下（乗用車2023年度以降，貨物バス2029年度以降）(Global Warming Potential:地球温暖化係数)。

製造事業者:日産自動車株式会社

■主要諸元

車種	パラダイック
諸元	DOHC水冷直列4気筒2500ガソリン（QR25DE）
ボディタイプ	スーパーロングボディ
ルーフ形状	スーパーハイルーフ
駆動方式	パートタイム4WD
●ベース車　車名型式	ニッサンSBF-CS8E26
●変速機タイプ	マニュアルモード付 フルレンジ電子制御7速オートマチック（7M-ATX）
●寸法	
全長 mm	5330*1
全幅 mm	1880
全高 mm	2490
室内寸法　長 mm	4245（患者室内長：3320）
室内寸法　幅 mm	1730
室内寸法　高 mm	1850
ホイールベース mm	2990
トレッド　前/後 mm	1655/1635
●重量・定員	
車両重量 kg	2790
乗車定員 名	8*2
車両総重量 kg	3230
●性能	
最小回転半径 m	6.0
●装備類	
ステアリングギヤ形式	ラック&ピニオン式
サスペンション 前/後	ダブルウィッシュボーン式/リジッドリーフ式
ホブレーキ 前/後	ベンチレーテッドディスク式/リーディングトレーリング式
タイヤ 前/後輪	195/80R15 107/105Q LT
●エンジン主要諸元	
型式	QR25DE
種類・シリンダー数	DOHC・水冷直列4気筒
シリンダー 内径×行程 mm	89.0×100.0
総排気量 L	2.488
圧縮比	10.0
最高出力 kW(PS)/rpm	108（147）/5600
最大トルク N·m(kgf·m)/rpm	213（21.7）/4400
燃料供給装置	ニッサンECI（ECCS）
使用燃料・タンク容量 L	無鉛レギュラーガソリン・65
●変速比・最終減速比	
変速比　第1速	4.783
第2速	3.102
第3速	1.984
第4速	1.371
第5速	1.000
第6速	0.870
第7速	0.775
後　退	3.858
最終減速比	3.700

QR25DEは「平成30年排出ガス規制」に適合。

本車両には「使用燃料」に記載されている燃料をご使用ください。指定以外の燃料をご使用になると、不具合が発生する恐れがあります。なお、指定以外の燃料をご使用になったために発生した不具合は無償保証の対象となりませんのでご注意ください。

※1 フロントバンパー取付のLED補助警光灯によって全長が変わる場合があります。
※2 架装物によって、乗車定員減となる場合があります。
《国際単位系(SI＝エスアイ)によるエンジン出力トルクの表記について》
計量単位の国際標準化に伴い、従来使用していたエンジン出力単位「PS」は「kW（キロワット）」、エンジントルクとトルク単位「kgf·m」は「N·m（ニュートンメートル）」のSI単位とします。なお、従来単位からSI単位への換算値は次のとおりです。数値は整数単位までとし、小数点第1位を四捨五入します。
1PS＝0.7355kW 1kgf·m＝9.80665N·m

■主要装備一覧

標準装備　オプション（ご注文時に申し受けます）　ディーラーオプション

装備	内容	
外装	警光灯 フロント	LED大型警光灯・ビルトインタイプ
	リヤ	LED大型警光灯・ビルトインタイプ
	補助警光灯 バンパー上部	LED4個配置
	ルーフ上部	ビルトインタイプ（LED×4灯）
	LED（バック/ブレーキ表示灯）	6個
	LED（リヤホイール灯）	2個
	電子サイレン アンプ	指紋検知/音源記録・運転席/助手席/後席用2箇所スピーカー付
	スピーカー	50W×2個　フロントバンパー内蔵
	物品アンテナベース	5ヶ所（ルーフ：前、中央、後）
	「PARAMEDIC」ステッカー	ルーフサイド左右/バックドア
	ボディカラー	幅：70mmマーブルホワイト2ライン、サイド1ライン
	消防マーク	直径150mm 樹脂製：メーター付 1灯
電源	AC 100V用電源入力ケーブルコンセント	専用外部電源入力ケーブル10m コード3本付き
	AC 100V用電源入力マグネットコンセント	
	AC 100V出力コンセント	アース付き2コンセント・車両前方右側1ヶ所
	DC12V出力コンセント	シガーライター型コンセント
	インバーター	500W定格（ピーク時：外部電源自動切替機能付）
	AC-DCコンバーター	
	ウォッシングフロア	接着型ビニールタイル
	断熱材（くもり）フィルム貼り付け	バックドア下部から2/3・右サイド全面・左サイド下部から2/3
	スーパーハイルーフ	FRP成型品
	ルーフベッドライニング	FRP成型品
艤装	フロントオーバーヘッドコンソールラック	前席上部
	フロントオーバーヘッドボックス	患者室上部インテル部、運行
	リヤオーバーヘッドボックス	バックドア上部
	補助ウインドシールド前収納棚	
	酸素ボンベ収納棚	10l酸素ボンベ3本（ボンベ収納）※9ムアムボンベ3本（ボンベ収納）
	乳幼児酸素器具配管	高圧配管ホース×3、カプチャ
	インバーター収納棚	※インバーター本体は2プション
	救急処置棚	運転席後、サブストレッチャー収納、膝付
	サブストレッチャー　固定装置	
	SSD/HDD	ごみ箱上部
収納	ルーフサイド収納棚　右前	
	ルーフサイド収納棚　右後	
	ルーフサイド収納棚　左前	
	ルーフサイド収納棚　左後	
	酸素マスク収納棚	右後
	M.E機器ラック	M.E機器の設定装置用ルール付　※固定装置はオプション
	酸素ボンベ収納棚上部ラック	メディカルシート横
	自動心マッサージ器収納棚	
	右前ガイディドルール	時計類取付用
	右側面後部収納庫　下段	AC 100Vコンセント2口×1個付　引違い扉
	助手席/後席(乳幼児)カバーション	
	アシストグリップ上	又川中央部
	付き人用アシストグリップ	左後ルーフサイド後側に取付
	手洗い装置	電動ポンプ式・満水タンク容量5ℓ
	ごみ箱	
	バックボード・スクープストレッチャー収納庫	設定装置付
	冷温庫	内容積：13ℓ　メディカルシート前取付
	デジタル温度表示	酸素ボンベ収納庫上段架設・スイッチパネル後方取付
	デジタル残圧計	酸素ボンベ収納庫上段架設・スイッチパネル後方取付
	小型アイリス時計	φ170mmの右前ガイサイドレール(ルール取付
	血圧一式設定装置	又川左
	鏡箱	又川左フロントパネル
	吸引器	排気式、車両後部2個所着用ベッド上部
	レスキューセット	4点セットおよび5点セット
リヤ	メディカルシート	車両後方
	メディカルシートヘッドパット	
	電動引き入れ式ステップ	
	防腐ベット（防水加工含む）	左右1ヶ所、左右スライド機構付・コンプレッサー内蔵
	【オプション】	【オプション】ストレッチャー（ES2-QG）取付ベース（2080S2-10SA）/モデルコード
スライド	電動ストレッチャーシステム	電動ストレッチャー（ES2-QG） 電動ストレッチャー（ES2-QG）取付ベース（2080S2-10SA）
	マクアスストレッチャー	取付ブラケット（ストレッチャー（ES2-QG）取付ベース）
	酸素ボンベホルダー	防水対応型ボンベ固定ベルト付
照明	患者室照明	LED埋込灯×4灯/運行 2段式調光機能付
	運行	LED×2灯/2段式調光機能付
	ルーフベントウインドーガラス	ルーフベント
	UVカットガラス	全ガラスがUVカットガラス（バックドア
	フロントオーバーヘッドバーガラス	左右スライドドア/ユリサイド（バックドア
	スライドサイドドアガラス	助手席/後席乗降スライドドア
視界	LED×2ランプ/ドアミラー、オートレベライザー付	
	LED/ターンシグナルランプ	
	LED/フォグランプ	
	ハイビームアシスト*1	
	オートライトシステム	
	サイドターンランプ/可動格納式ドアコンドアミラー（メッキ）	
	フロントアンダーミラー	
	インテリジェント ルームミラー*2	
	インテリジェント アラウンドビューモニター（移動物 検知機能付）*3	
	フロント用自動ワイパー（ウインドシャー連動）	
	リヤ用ワイパー/ウインドウォッシャー連動式ハリトアフェッカー	
運転補助装置	抗屈付様パワステアリング	
	前付パワーステアリング	
	チルトステアリング（手動）	
	コンフォートフラッシャー	
	フットレスト	
	乗中ドアロック	助手席/後席用ドア、スライドドア
	クルーズコントロール/インテリジェントオートデーキ	
	ヤラア警告灯・燃料残量警告灯	

装備	内容	
運転補助装置	ヘッドランプ消し忘れ&キー忘れ警報	
	クロノグラフ	
	オドメーター/トリップメーター	
	ステアリングスイッチ（パンフストライプディンストディスプレイ設定）	
	ステアリングチルト&テレスコピック（マルチファンクションスイッチ）	
	（本体：ビデノフラック/調光型）	
	空調方式/ヒーティングルーミング（フルオリージュ式）	
	リモートコントロールエンジンシステム	
	アドバンスドトラッキングディスプレイ（ドライブモードカラー）	ドライブコンピューター付、標識検知、外気温度
	前席パワーウインドウ運転席：ワンタッチ、前席：キーオフ後	
	（作動、挟み込み防止機構付、スイッチ照明付）	
	オートエアコントロールシステム	
	クリーンアシルターシステム（オートエアコン）	
	プラズマクラスター付前席乗員エアコンセンサー	
	プラズマクラスター付前席乗員エアコンセンサー	
	オーディオレス	
	スピーカー	2スピーカー
	ETC2.0車載器 （注）	
	フロントガーニッシュ	フロントバンパー
	ナビゲーションシステム	インテリジェントアラウンドビューモニター対応
	ドライブレコーダー	
	電圧計・電流計	
	12V電源ソケット増	高開度バックドア用ロングストラップおよびストラップ
	USB電源ソケット増	
	ルームランプ（フロント）	
	リモコンガキー・着型	
	フロアマット	
	LEDスタイプランプ	助手席/後席用2箇スライドドア
	専用シート地	消臭用アルコールで拭き取りの可能 防水
	運転席、助手席/後席用シート	リクライニング、シートスライド機構付
	前席ヘッドレスト	分割調整式
	左側スライドドア・右側サイドウインドウ手動カーテン	
	バックドア手動カーテン	
	バックドア電動カーテン	
	フロント・リヤカラードバンパー	
	カラードスライドドアノブ	
	カラードインテグラルリム	
	カラードアハンドル	
	メッキグリル	
	メッキリングアナニッシャー	
	オートリヤシーター	左右スライドドア/バックドア
	LED内装灯（圧倒）	作業灯2ヶ所
	外装ナンバー	アルミ盛板張り
	タイヤ 195/80R15 107/105Q LT	鉄鋼輪
	専用スチールホイールディスク	シルバー塗装（15×5.5JJ）センターキャップ付
	スペアタイヤキャリア（ホイール）	車両後ユニ脇の後上げ式
	ジャッキ	ジャッキロッド、ホイールナット兼ジャッキハンドル、輪止め付
	フロントガラスワイパー	
	インテリジェント マージンセンブーム**4 VDC（ビークルダイナミクスコントロール）&TCS機能作り（ヒルスタートアシスト）&ABS（アンチロックブレーキシステム）&EBD（電子制御制動力配分システム）	
	標識検知機能*5	
	モニター装着 2.9インチ	
	LOW車線逸脱警報*6	
	インテリジェント DA（ドライバーアシスタンス）システム	
	インテリジェント FCW（前方衝突警告）*7	
	インテリジェント BSW（後側方車両検知警告）*8	
	インテリジェント LDW（車線逸脱警告）*9	
	インテリジェント AEB（衝突被害軽減ブレーキ）*10	
	運転席/助手席エアバッグ（SRS）*11	
	運転席/助手席/後席乳幼児用固定装置	
	患者室シートベルト 前向きタイプ/シート	ELR付2点式シートベルト
	横向き3人掛けシート	ELR付3点式シートベルト
	横向き2人掛けシート	ELR付2点式シートベルト
	ベンチレーテッドディスクブレーキ（フロント）	
	ABS（アンチロックブレーキシステム）	
	スタビライザー（フロント）	
	LED式ハイマウントストップランプ	
	7速AT（マニュアルモード付）	
	ヒーターエバポレーター	フロントバンパー：リヤ/エバポレーター付
	高開度バックドア	
	バッテリー追加装着	おスライドドア内側
	バッテリー	Q-85×2個（12V・62Ah×2）（208時間※1）
	大容量オルタネーター	12V・150A・ICレギュレーター付
	消火器	ABC粉末 1.8kg

《安全装備の注意事項》 ※1 P.2の「※1」、※4」をご覧ください。※2 P.5の「※1、※6」をご覧ください。※3 P.5の「※1、※5」をご覧ください。※4 P.2の「※1、※2」をご覧ください。※5 P.2の「※1」をご覧ください。※6 P.2の「※1、※3」をご覧ください。注:ETC2.0車載器装着時は、ドライバー2ポケット必須とはなりません。

www.nissan.co.jp　お問い合わせはお近くの販売会社、またはお記へどうぞ。　お客さま相談室　0120-315-232（携帯も対応）>> 受付時間 9:00～17:00

お問い合わせ・ご相談内容につきましては、お客さまお対応やお客さま満足度向上のために記録し活用させていただいております。なお、内容により販売会社から回答させていただくことが適切と当社が判断した場合には、当社の要請に基づき販売会社からお客さまに直接ご連絡をとらせていただく場合もございますので、あらかじめご了承ください。なお、当社における個人情報の取り扱いに関する詳細は、上記「日産自動車ホームページ」にお記載しております。

スピードおさえて、いい運転。シートベルトとチャイルドシートを忘れずに。

●本カタログの内容は2026年4月現在のもので、仕様ならびに装備は予告なく変更することもあります。●本カタログに掲載されている写真は、印刷インキや撮影条件などから、実際の色と異なって見えることがあります。●本カタログに掲載されている写真の一部は合成写真となります。なお、写真の小物類は撮影のための小道具です。

日産自動車株式会社
〒220-8686 神奈川県横浜市西区高島一丁目1番1号

C6651-6041AAA

NISSAN

PARAMEDIC

高規格準拠 救急車



PARAMEDIC

日産パラメディック

救急現場にさらなる安心を。

広く、クリーンな患者室と、先進運転支援技術の搭載により、救急活動を頼もしくサポートします。

広さと機能性で、救急救命活動をサポートする患者室。

ゆとりある空間と機能的で使いやすい室内レイアウトが、迅速な救急活動をサポートします。

高規格準拠 救急車

PARAMEDIC

救急救命活動がしやすい広々とした患者室

通路幅を400mm 以上確保。患者室内をスムースに移動でき、ゆとりをもって救急救命活動を行えます。また、患者室内の空気を浄化する、プラズマクラスター® 技術を搭載しました。

使いやすい資器材配置

資器材を機能的に配置できるレイアウト。右側スライドドア内に収納庫を設け、車外からのアクセスを容易にし、救急救命活動をサポート。

安全運転をアシストする先進運転支援技術

現場へ向かうとき、狭い道を走るときなど、救急のさまざまなシチュエーションで、スムースで安心な走りを支援する先進技術を搭載しました。

優れた動力性能、燃費性能、静粛性を実現



2.5L ガソリンエンジンを搭載し、マニュアルモード付 フルレンジ電子制御7速オートマチック（7M-ATX）を採用。動力性能、燃費性能を両立させ、高速走行時の静粛性向上も実現。さらに「平成30年排出ガス規制」に適合しています。

最小回転半径6.0mの優れた車両取り回し性能

最小回転半径6.0m により、狭い道路でも機動性を発揮。比較的狭い市街地で、道幅が4.0m の直角路でも楽々と曲ることができます。

パートタイム4WD



路面状況などに応じて、スイッチひとつで2WD⇔4WDの切り替えが可能です。

- ●2WD⇔4WDの切り替えは車速80km/h以下の直進状態で行ってください。
- ●乾燥した舗装路・高速道路では、必ず、2WD走行に切り替えてください。
- ●乾燥した舗装路で、ハンドルをいっぱいに切った旋回はしないでください。タイトコーナーブレーキング現象が起こり、駆動部品に負荷がかかり、運転しにくい、あるいは、ハンドル操作力が大きくなり、故障の恐れがあります。

先進の運転支援システムが、安全運転をアシスト。

進化したインテリジェント エマージェンシーブレーキやハイビームアシストなどの先進運転支援技術が、毎日の安心を支えます。

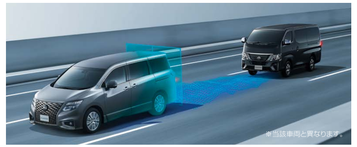

インテリジェント エマージェンシーブレーキ[*1*2]

より遠くまで検知でき、天候や周囲の明るさにも影響されにくいミリ波レーダーを搭載。フロントカメラとの相乗効果により、前方の車両や人、さらに人が乗っている自転車を検知。ぶつかる可能性が高まると表示とブザーで回避操作を促し、安全に減速できなかった場合ブレーキが作動します。

LDW（車線逸脱警報）[*1*3]

意図せず走行車線を逸脱しそうな場合、メーター内インジケーターの点滅とブザーで注意を喚起します。

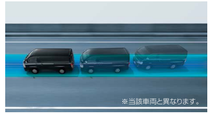

ハイビームアシスト[*1*4]

先行車や対向車のライト、道路周辺の明るさに合わせて、ハイビームとロービームを自動で切り替えます。手動で切り替えるわずらわしさと、切り替え忘れによる先行車や対向車へのうっかりハイビームがなくなります。



標識検知機能[*1]

進入禁止標識、最高速度標識、一時停止標識の3つを検知。メーター内のディスプレイに警告表示するとともに、進入禁止標識を通過した場合にはブザーでもドライバーに注意を喚起します。



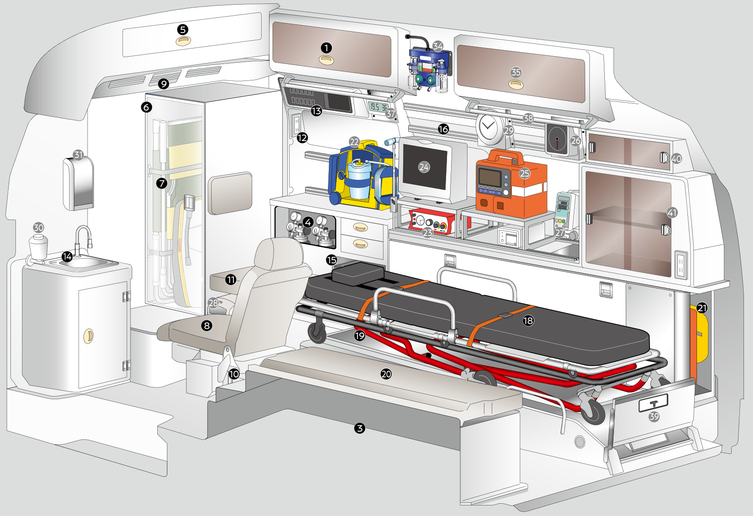

パラメディックに搭載可能な医療機器は、「医薬品医療機器等法」の規定によりお客さまに別途ご用意頂く場合がございます。詳しくは販売会社にお問い合わせください。

標準装備

1. ルーフサイド収納庫 右前
2. レスキューツール収納庫
3. サイドシート下部収納庫
4. 酸素ボンベ収納庫
5. オーバーヘッドボックス
6. 縦型収納庫
7. サブストレッチャー
8. ハイバックシート
9. プラズマクラスター®技術搭載オゾンセーフリヤクーラー
10. プラズマクラスター®技術搭載オゾンセーフリヤヒーター
11. メディカルシート
12. AC100V出力コンセント
13. 患者室スイッチパネル
14. 手洗い装置（電動ポンプ式）
15. ごみ箱
16. ME機器ラック
17. 後部乗降用手すり
18. メインストレッチャー
19. 空気式防振ベッド
20. 横向き3人掛けサイドシート
21. バックボード・スクープストレッチャー収納庫

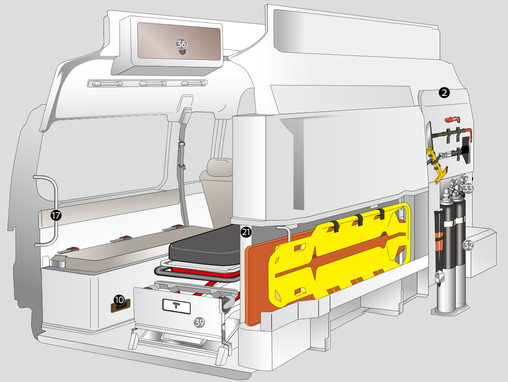

オプション

22. 電動吸引器
23. 人工呼吸器
24. 観察モニター
25. 除細動器
26. 血圧計
27. 輸液ポンプ
28. 冷温蔵庫
29. アナログ時計
30. シャボネット
31. 自動手指消毒器
32. 酸素ボンベ本体（空ボンベ）
33. 減圧弁
34. 加湿流量計
35. ルーフサイド収納庫 右後
36. ルーフサイド収納庫 左後
37. デジタル温湿度計
38. アシストグリップ
39. 反転スロープ搬入ガイド・落下防止装置
40. 右最後部収納庫上段
41. 右最後部収納庫下段

●プラズマクラスターマークおよびプラズマクラスター、Plasmaclusterはシャープ株式会社の登録商標です。